BLOKY®
premoldeados
hormigón

ING. BERNARDO L. ZASLASCKY
147 n°993 esq. 522, La Plata - (0221) 470-5860
info@bloky.com.ar | www.bloky.com.ar

VALLA TIPO NEW JERSEY

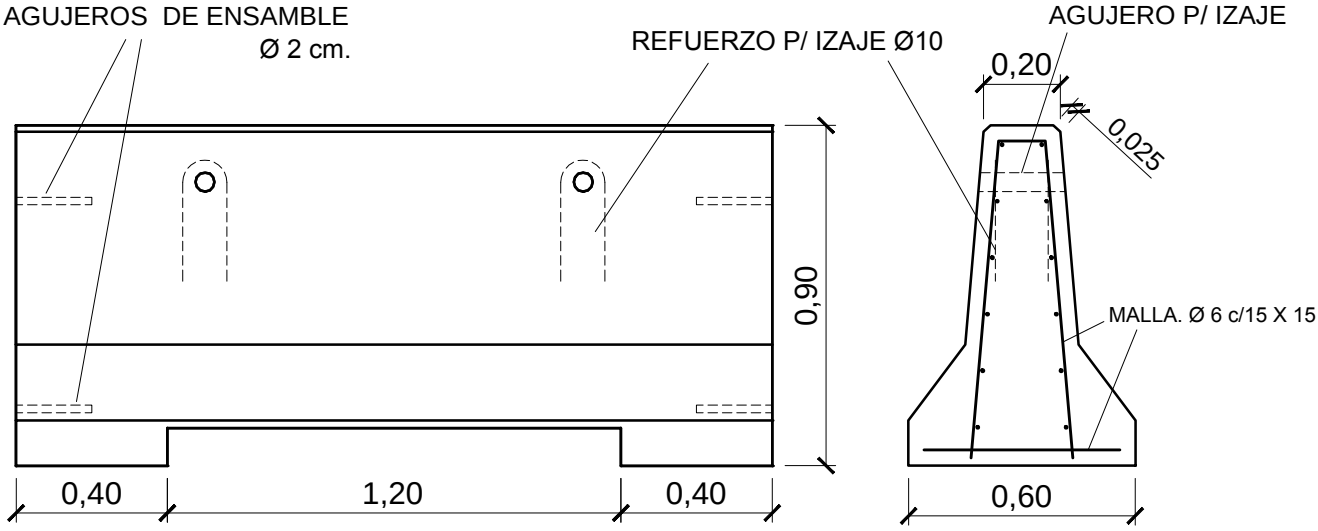

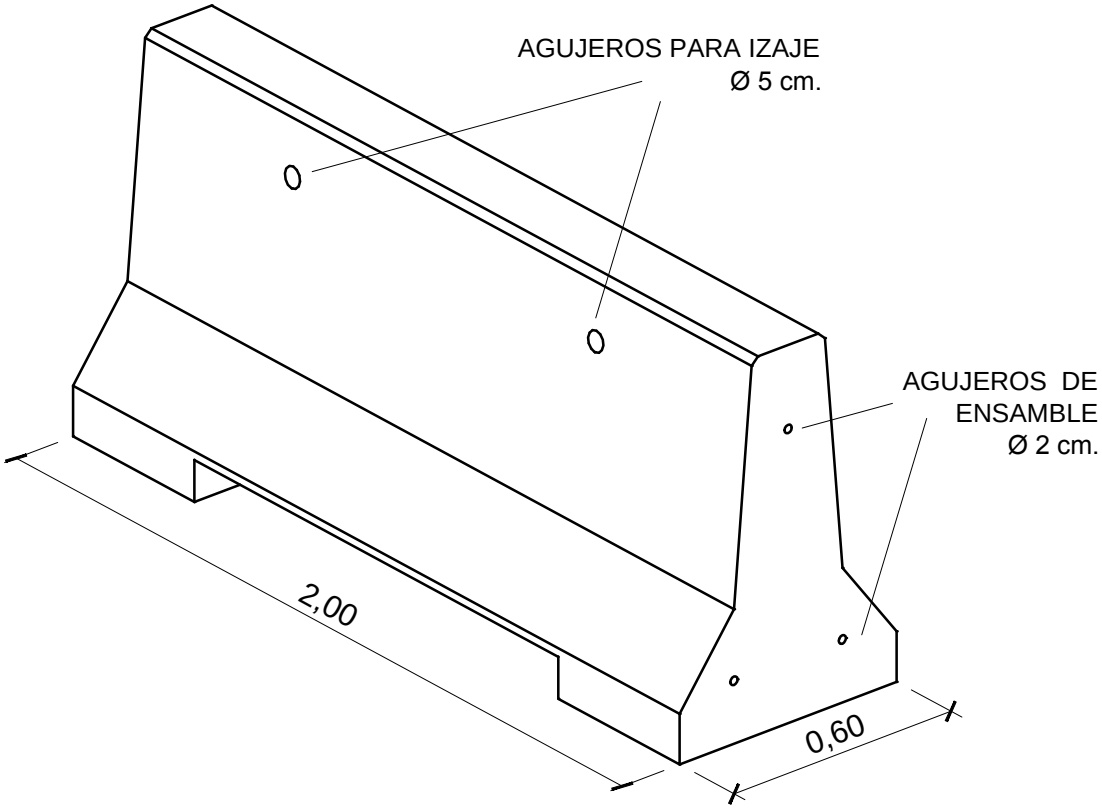

1517 kg.
HORMIGÓN H25